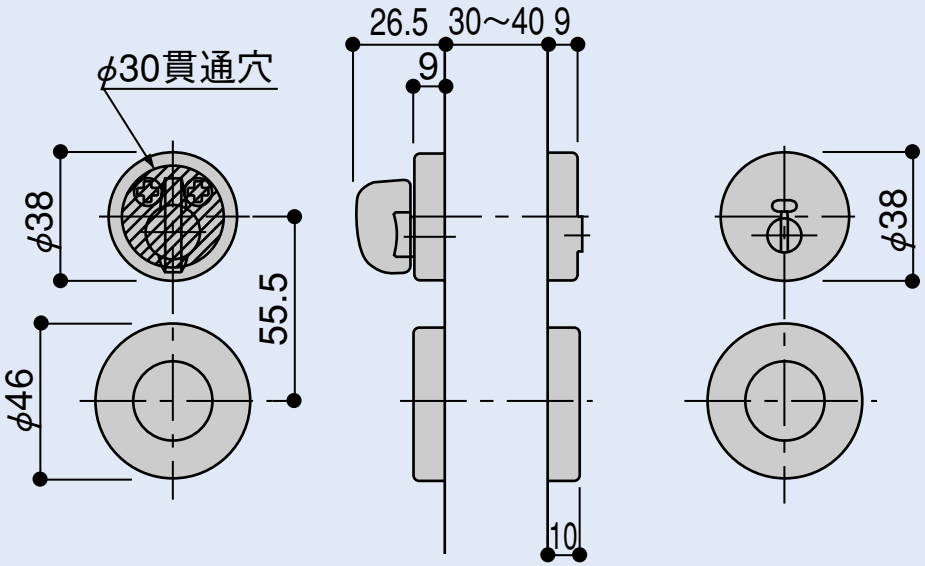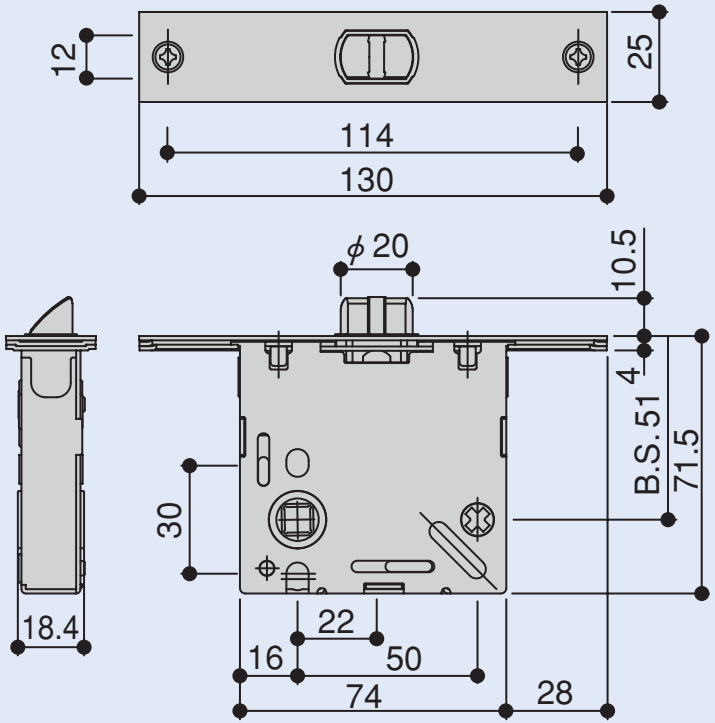セパレート座内締錠・表示錠セット