BAUHAUS 襖用脱着手すり棒

Webで詳細図面をご覧頂けます。 売れ筋 人気があります 介護保険 改修

ブラケットピッチ2000mmまで対応できる手すり棒

■ BAUHAUS 襖用脱着手すりブラケットシリーズ・内々脱着ブラケットN・セレクトシリーズステンレスブラケットと組合せて使用する場合、ブラケットピッチ2000mmまで対応できます。

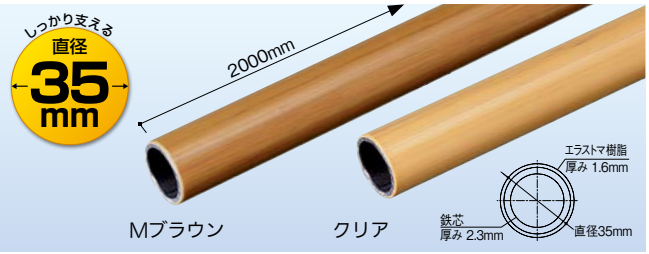

※32襖用脱着手すり棒とは色が異なります。

マツ六 35襖用脱着手すり棒

商品コード	色	品番	価格
0401-5303	Mブラウン	BF-10MB	1本 12,800円（税抜き）
0401-5351	クリア	BF-10C	

●サイズ:φ35×2000mm●材質:鉄+エラストマ樹脂●重量:約3.6kg

※表面は樹脂を使用しておりますので、BAUHAUS 木製手すり棒のMブラウン・クリアとは色・質感が異なります。あらかじめご了承ください。

⚠ 施工上のご注意

●当製品は屋内専用です。屋外及び浴室には使用できません。
●右記「襖用脱着手すり棒使用用途別寸法」に記載のブラケット以外は併用できません。（ブラケット破損の恐れがあります。）

襖用脱着手すり棒は窓枠の内々に設置し、墜落防止用手すりとしてお使いになれます。

BAUHAUS Nエンドソケットと組み合わせて使用します。
φ35の場合…内々寸法 1800mm以内
φ32の場合…内々寸法 1600mm以内

詳しくは→P.139

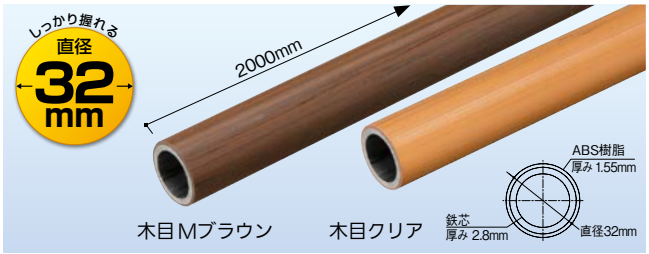

※35襖用脱着手すり棒とは色が異なります。

マツ六 32襖用脱着手すり棒

商品コード	色	品番	価格
0401-5406	木目Mブラウン	BF-31MB	1本 12,800円（税抜き）
0401-5454	木目クリア	BF-31C	

●サイズ:φ32×2000mm●材質:鉄+ABS樹脂●重量:約3.7kg

襖用脱着手すり棒使用用途別寸法

併用部材	用途	φ35	φ32
Nエンドソケット（BD-40、BE-40）	墜落防止用	1800mm以内	1600mm以内
	移動用（横使い）	2000mm以内	2000mm以内
	動作用（縦使い）	不可	不可
内々脱着手すりブラケットN（BF-27）	墜落防止用	1800mm以内	1600mm以内
	移動用（横使い）	2000mm以内	2000mm以内
	動作用（縦使い）	不可	不可
ステンレス通しブラケット（BDS-02、BES-02）	墜落防止用	不可	不可
	移動用（横使い）	2000mm以内	2000mm以内
	動作用（縦使い）	不可	不可
ステンレスEエンドブラケット（BDS-01、BES-01）	墜落防止用	不可	不可
	移動用（横使い）	2000mm以内	2000mm以内
	動作用（縦使い）	2000mm以内	2000mm以内
襖用脱着手すりブラケットN（BF-26、BF-29、BF-30）	墜落防止用	不可	不可
	移動用（横使い）	2000mm以内	2000mm以内
	動作用（縦使い）	不可	不可
Nエンドソケット+ステンレス通しブラケット	墜落防止用	1800mm以内	1600mm以内
Nエンドソケット+ステンレスEエンドブラケット	墜落防止用	1800mm以内	1600mm以内

施工方法 襖用脱着手すりブラケットNの施工

1 φ35手すり棒（35襖用脱着手すり棒）を取付ける場合は、φ32アダプターを取りはずしてください。

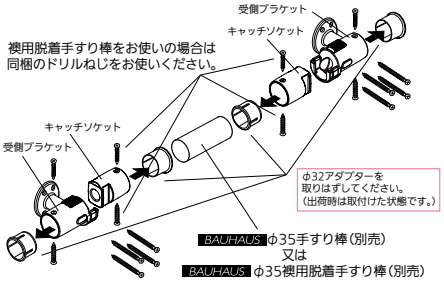

■φ32手すり棒（32襖用脱着手すり棒）を取付ける場合
●φ32アダプターをはずさないでください。
●連続手すり側に BAUHAUS φ32手すり棒を使用する場合はスペーサーをご使用ください。

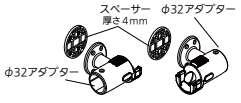

■連続手すりとして使用されない場合
●エンドキャップの脱落防止のため、必ずねじ止めしてください。

2 片方の受側ブラケットを取付けます。（説明では右を先に付けます。）

扉枠からブラケットのセンターピッチで25mm以上離してください。レバーハンドルなどに手すり棒が当たる場合は別途ベースプレートで対応ください。
※廊下等の横手すりと連続で使用される場合は、その高さに合わせてください。

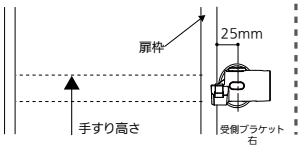

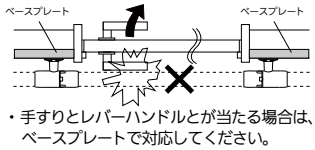

・手すりとレバーハンドルとが当たる場合は、ベースプレートで対応してください。

3 ブラケットピッチを決めて手すり棒をカットします。

手すり棒長さ=ブラケットピッチから、−82mmカットします。

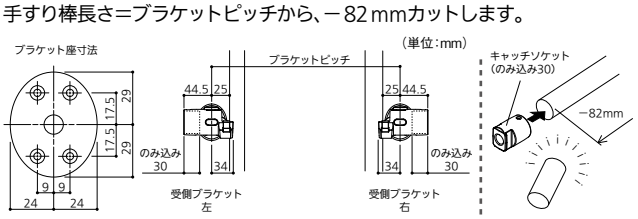

4 片方のキャッチソケットを差込み、手すり棒とねじ止めしてください。

（襖用脱着手すり棒の場合はドリルねじを使用してください。）

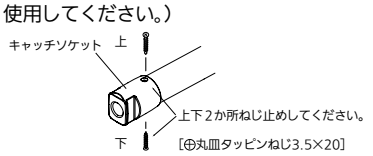

5 左側の受側ブラケットを取付けます。

もう一方のキャッチソケットを手すり棒に差込み、両端を受側ブラケットにセットして手すり棒が水平になる位置で、先に受側ブラケットをねじ止めします。
※両側の受側ブラケットの上下位置を合わせ、ねじれ位置にならない様に止めてください。

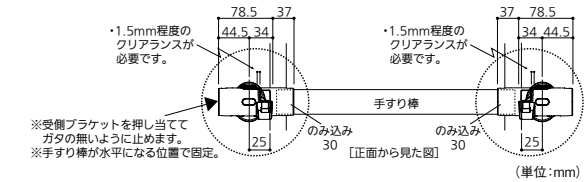

6 受側ブラケットを取付けた後、キャッチソケットをねじ止めします。

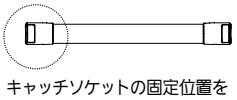

キャッチソケットの固定位置を左右対称に止める。

室内用手すり
バリアフリー
手すり
室内用手すり
トイレ用手すり
浴室用手すり
屋外用手すり
据置式手すり
手すり以外の商品
玄関
階段・廊下
トイレ
浴室・洗面所
寝室・居間
屋外
バリアフリー
金物
接着・テープ・清掃・補修
水まわり
防犯
耐震・防災
収納・内装
ペット用品
建築資材
道具・工具
お役立ちコーナー
豆知識
ご利用方法

掲載価格には、運賃・工事費等は含んでおりません。

おすすめ商品 一押し　売れ筋 人気があります

襖や障子の前でも手すりがつなげる!

BAUHAUS 襖用脱着手すりブラケットN

■手すりの連続性を保ちながら、
押入れをあける時にも邪魔になりません。
■手すり棒は別売です。ブラケットピッチは、
BAUHAUS 木製手すり棒
(アッシュ丸棒・グロス丸棒)の場合
φ35…900mm以内
φ32…700mm以内
BAUHAUS ロングスパン1400の場合
φ35・32 …1400mm以内
BAUHAUS 襖用脱着手すり棒の場合
φ35・32 …2000mm以内
※35強化コート手すり棒、丸棒手すりはご使用いただけません。

Webで詳細図面をご覧頂けます。
※手すり棒は別売です。

製品動画をご覧いただけます。
バリアフリー 室内用手すり QR01-1

脱着が不要な場合は P.136・137

BAUHAUS
ステンレスブラケット

襖用脱着手すりブラケットN部品セット明細

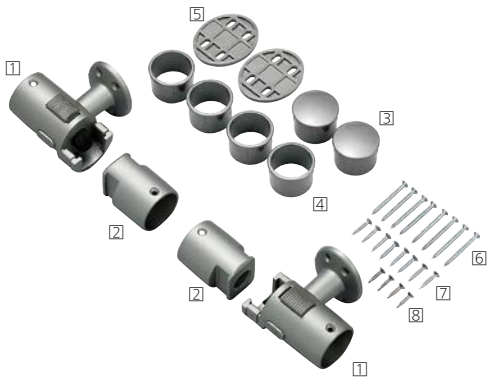

番号	部品名	数量
1	受側ブラケット	左右1セット
2	キャッチソケット	2個
3	エンドキャップ	2個
4	φ32アダプター	4個
5	スペーサー	2個
6	ブラケット取付けねじ⊕丸皿タッピンねじ3.5×40	8本
7	手すり取付けねじ⊕丸皿タッピンねじ3.5×20	8本
8	金属手すり取付けねじ⊕皿ドリルねじ3.5×19	4本

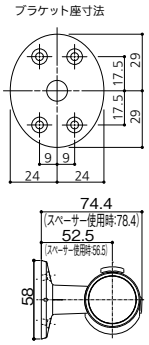

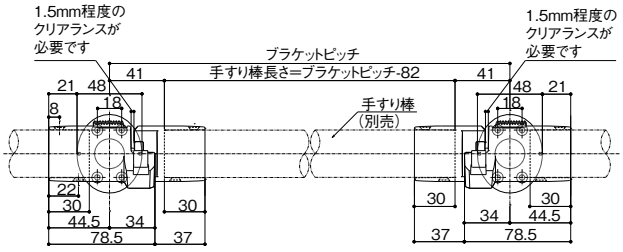

(単位:mm)

マツ六 BAUHAUS 襖用脱着手すりブラケットN

商品コード	色	品番	価格
0401-7366	ブラウン	BF-26B	1セット 21,400円 (税抜き)
0401-7355	ゴールド	BF-26G	
0401-7370	シルバー	BF-26S	

●材質:アルミ合金、ABS樹脂、POM樹脂●サイズ:φ32、35mm兼用
※ブラケット(金具)のみのセットです。手すり棒は別途ご用意ください。

⚠ 施工上のご注意

●当製品は室内用です。屋外及び浴室には使用できません。
●木製手すりと連続してご使用される場合は35シリーズ・32シリーズのブラケットのご使用を推奨しております。
●φ35、φ32手すり兼用です。φ35をご使用の場合は、予め嵌め込んであるφ32アダプターを取りはずしてご使用ください。
φ32をご使用の場合はφ32アダプター、スペーサーをご使用ください。
●35・32シリーズ木製手すり(アッシュ丸棒・グロス丸棒)をご使用の場合、
ブラケットピッチは、φ35の場合900mm以内、φ32の場合700mm以内で取付けてください。
● BAUHAUS 以外の手すり棒をご使用の場合は、必ず耐荷重120kg以上のものをお使いください。
また、お使いになる手すり棒の条件(取付けピッチ)をお守りください。

●900mmより広いピッチでご使用の場合は必ず BAUHAUS 襖用脱着手すり棒をご使用ください。ブラケットピッチ2000mmまで対応できます。
●下地の無い場合は下地補強をしてください。●傾斜部にはご使用になれません。
●ドアの錠前などが手すりに当たる場合は壁にベースプレートを取付けて、ブラケットの出寸法を変えてください。
※市町村によっては介護保険の対象にならないことがあります。
※片側襖用脱着手すりブラケットNと片側内々脱着手すりブラケットNの組合せでもご使用いただけます。(別途内々脱着手すりブラケットNの購入が必要です。)

⚠ 警告

●外開き扉部分に使用されますと、閉じ込め事故等が起こる恐れがありますので絶対にしないでください。
●この商品は手すり棒がキャッチブラケットに確実にセットされている時に強度が保持されます。キャッチブラケットにセットされた時には、毎回確実にセットされていることをご確認ください。
●ケガ・床の破損・部品の破損の原因になりますので手すり棒の落下には十分ご注意ください。

ブラケットピッチ最大2000mm！

Webで詳細図面をご覧頂けます。

売れ筋 人気があります　介護保険 改修

※木製手すり棒とステンレスブラケットを組合せて使用する場合は、ブラケットピッチをφ35…900mm以内、φ32…700mm以内とし、手すり取付け用ねじは別途、丸皿タッピンねじ3.5×20をご用意ください。
※亜鉛合金製（木製手すり棒用）のブラケットと識別するため、カバー部分に BAUHAUS のロゴが刻印されています。
※ブラケットピッチ900mmを超える場合、木製スペーサー小判座（P.71、93）の併用はできません。

■ BAUHAUS 褥用脱着手すりブラケットN（P.132）・内々脱着ブラケットN（P.135）・セレクトシリーズステンレスブラケットと組合せて使用する場合、ブラケットピッチ2000mmまで対応できます。

■環境に優しいエラストマ樹脂を被覆しています。

動画

※表面は樹脂を使用しておりますので、BAUHAUS 木製手すり棒のMブラウン・クリアとは色・質感が異なります。また32褥用脱着手すり棒とも色が異なりますのであらかじめご了承ください。

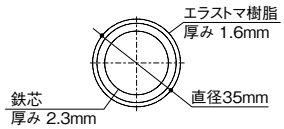

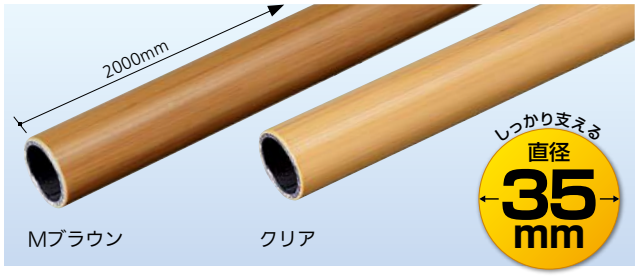

マツ六 35褥用脱着手すり棒

商品コード	色	品番	価格
0401-5303	Mブラウン	BF-10MB	1本 12,800円（税抜き）
0401-5351	クリア	BF-10C	

●サイズ：φ35×2000mm●材質：鉄＋エラストマ樹脂●重量：約3.6kg

⚠ 施工上のご注意

●当製品は屋内専用です。屋外及び浴室には使用できません。
●P.137褥用脱着手すり棒使用用途別寸法」記載のブラケット以外のブラケットとのご使用はできません。（ブラケット破損の恐れがあります。）

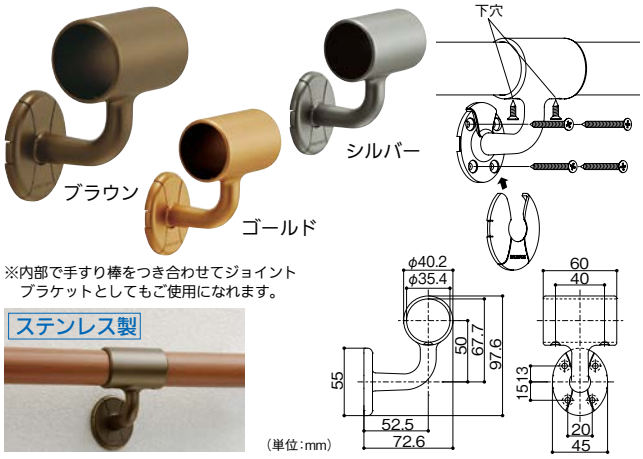

ステンレス製

マツ六 35ステンレス通しブラケット横型カバー付

商品コード	色	品番	価格
0402-5151	ブラウン	BDS-02B	1個 5,400円（税抜き）
0402-5162	ゴールド	BDS-02G	
0402-5173	シルバー	BDS-02S	

●材質：ステンレスSCS13、ABS樹脂●付属ねじ：壁取付け用⊕皿タッピンねじ（4×40）4本、手すり取付け用⊕皿ドリルねじ（3.5×13）2本　※箱入数＝10個

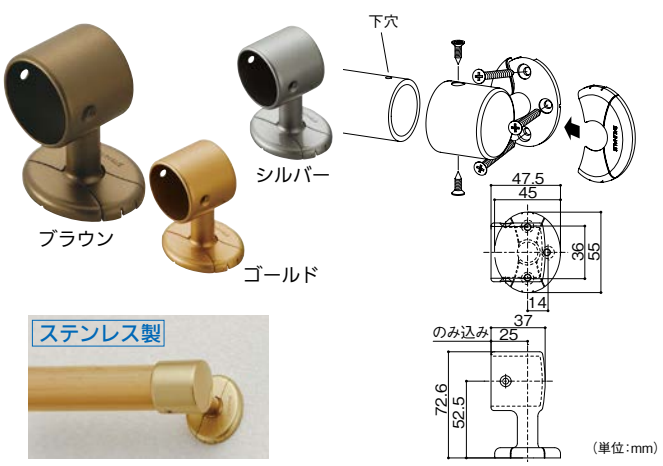

ステンレス製

マツ六 35ステンレスEエンドブラケットカバー付

商品コード	色	品番	価格
0402-5103	ブラウン	BDS-01B	1個 5,200円（税抜き）
0402-5114	ゴールド	BDS-01G	
0402-5125	シルバー	BDS-01S	

●材質：ステンレスSCS13、ABS樹脂●付属ねじ：壁取付け用⊕皿タッピンねじ（4×40）3本、手すり取付け用⊕皿ドリルねじ（3.5×13）2本　※箱入数＝10個

■BDS-02に取付けて、エンドブラケットとして使用してください。

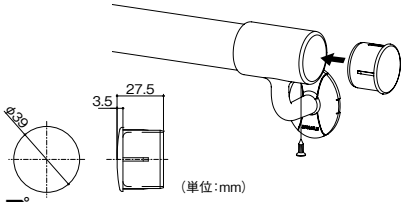

マツ六 35樹脂キャップ

商品コード	色	品番	価格
0405-0351	ブラウン	BD-53B	1個 270円（税抜き）
0405-0362	ゴールド	BD-53G	
0405-0373	シルバー	BD-53S	

●材質：ABS樹脂

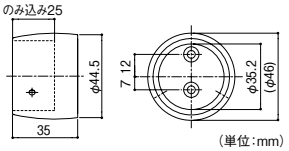

マツ六 35Nエンドソケット

商品コード	色	品番	価格
0401-1781	ブラウン	BD-40B	1個 1,100円（税抜き）
0401-1792	ゴールド	BD-40G	
0401-1836	シルバー	BD-40S	

●材質：亜鉛合金●付属ねじ：壁取付け用⊕皿タッピンねじ（3.5×40）2本、手すり取付け用⊕丸皿タッピンねじ（3.0×20）1本、⊕皿ドリルねじ（3.1×16）1本　※箱入数＝10個

襖用脱着手すりブラケットN、内々脱着手すりブラケットNはこちら P.132、135

襖用脱着手すり棒使用用途別寸法

併用部材	用　途	φ35	φ32
Nエンドソケット（BD-40、BE-40）	墜落防止用	1800mm以内	1600mm以内
	移動用（横使い）	2000mm以内	2000mm以内
	動作用（縦使い）	不可	不可
内々脱着手すりブラケットN（BF-27）	墜落防止用	1800mm以内	1600mm以内
	移動用（横使い）	2000mm以内	2000mm以内
	動作用（縦使い）	不可	不可
ステンレス通しブラケット（BDS-02、BES-02）	墜落防止用	不可	不可
	移動用（横使い）	2000mm以内	2000mm以内
	動作用（縦使い）	不可	不可
ステンレスEエンドブラケット（BDS-01、BES-01）	墜落防止用	不可	不可
	移動用（横使い）	2000mm以内	2000mm以内
	動作用（縦使い）	2000mm以内	2000mm以内
襖用脱着手すりブラケットN（BF-26、BF-29、BF-30）	墜落防止用	不可	不可
	移動用（横使い）	2000mm以内	2000mm以内
	動作用（縦使い）	不可	不可
Nエンドソケット+ステンレス通しブラケット	墜落防止用	1800mm以内	1600mm以内
Nエンドソケット+ステンレスEエンドブラケット	墜落防止用	1800mm以内	1600mm以内

■ BAUHAUS 襖用脱着手すりブラケットN（P.132）・内々脱着ブラケットN（P.135）・セレクトシリーズステンレスブラケットと組合せて使用する場合、ブラケットピッチ2000mmまで対応できます。

※表面は樹脂を使用しておりますので、BAUHAUS 木製手すり棒のMブラウン・クリアとは色・質感が異なります。また35襖用脱着手すり棒とも色が異なりますのであらかじめご了承ください。

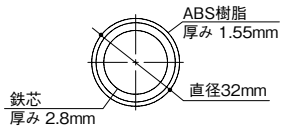

⚠ 施工上のご注意

●当製品は屋内専用です。屋外及び浴室には使用できません。
●上記「襖用脱着手すり棒使用用途別寸法」記載のブラケット以外のブラケットとのご使用はできません。（ブラケット破損の恐れがあります。）

マツ六 32襖用脱着手すり棒

商品コード	色	品番	価格
0401-5406	木目Mブラウン	BF-31MB	1本 12,800円（税抜き）
0401-5454	木目クリア	BF-31C	

●サイズ：φ32×2000mm●材質：鉄＋ABS樹脂●重量：約3.7kg

※内部で手すり棒をつき合わせてジョイントブラケットとしてもご使用になれます。

ステンレス製

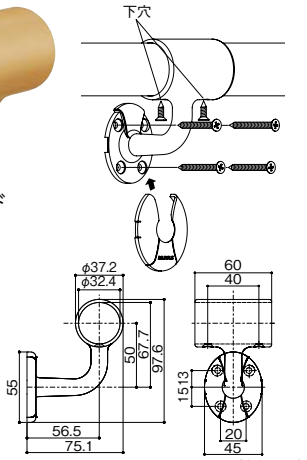

（単位：mm）

マツ六 32ステンレス通しブラケット横型カバー付

商品コード	色	品番	価格
0402-5350	ブラウン	BES-02B	1個 5,400円（税抜き）
0402-5361	ゴールド	BES-02G	

●材質：ステンレスSCS13、ABS樹脂●付属ねじ：壁取付け用⊕皿タッピンねじ（4×40）4本、手すり取付け用⊕皿ドリルねじ（3.5×13）2本　※箱入数＝10個

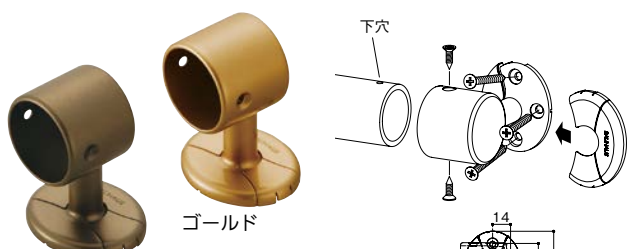

ステンレス製

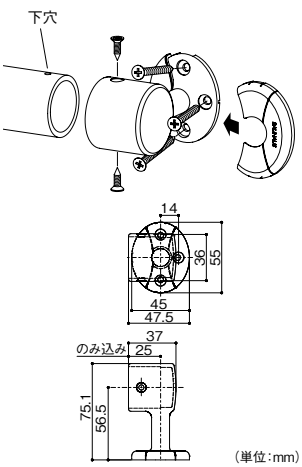

（単位：mm）

マツ六 32ステンレスEエンドブラケットカバー付

商品コード	色	品番	価格
0402-5302	ブラウン	BES-01B	1個 5,200円（税抜き）
0402-5313	ゴールド	BES-01G	

●材質：ステンレスSCS13、ABS樹脂●付属ねじ：壁取付け用⊕皿タッピンねじ（4×40）3本、手すり取付け用⊕皿ドリルねじ（3.5×13）2本　※箱入数＝10個

■ BES-02に取付けて、エンドブラケットとして使用してください。

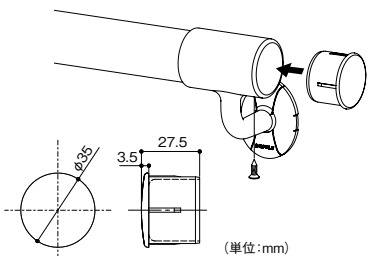

（単位：mm）

マツ六 32樹脂キャップ

商品コード	色	品番	価格
0406-0350	ブラウン	BE-53B	1個 270円（税抜き）
0406-0361	ゴールド	BE-53G	

●材質：ABS樹脂

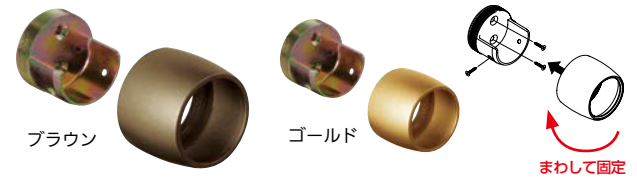

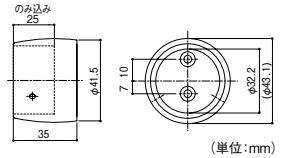

（単位：mm）

マツ六 32Nエンドソケット

商品コード	色	品番	価格
0401-4813	ブラウン	BE-40B	1個 1,100円（税抜き）
0401-4824	ゴールド	BE-40G	

●材質：亜鉛合金●付属ねじ：壁取付け用⊕皿タッピンねじ（3.5×40）2本、手すり取付け用⊕丸皿タッピンねじ（3.0×20）1本、⊕皿ドリルねじ（3.1×16）1本　※箱入数＝10個

バリアフリー
手すり
室内用手すり
トイレ用手すり
浴室用手すり
屋外用手すり
据置式手すり
手すり以外の商品
玄関
階段・廊下
トイレ
浴室・洗面所
寝室・居間
屋外
バリアフリー
金物
接着・テープ・清掃・補修
水まわり
防犯
耐震・防災
収納・内装
ペット用品
建築資材
道具・工具
お役立ちコーナー
豆知識
ご利用方法