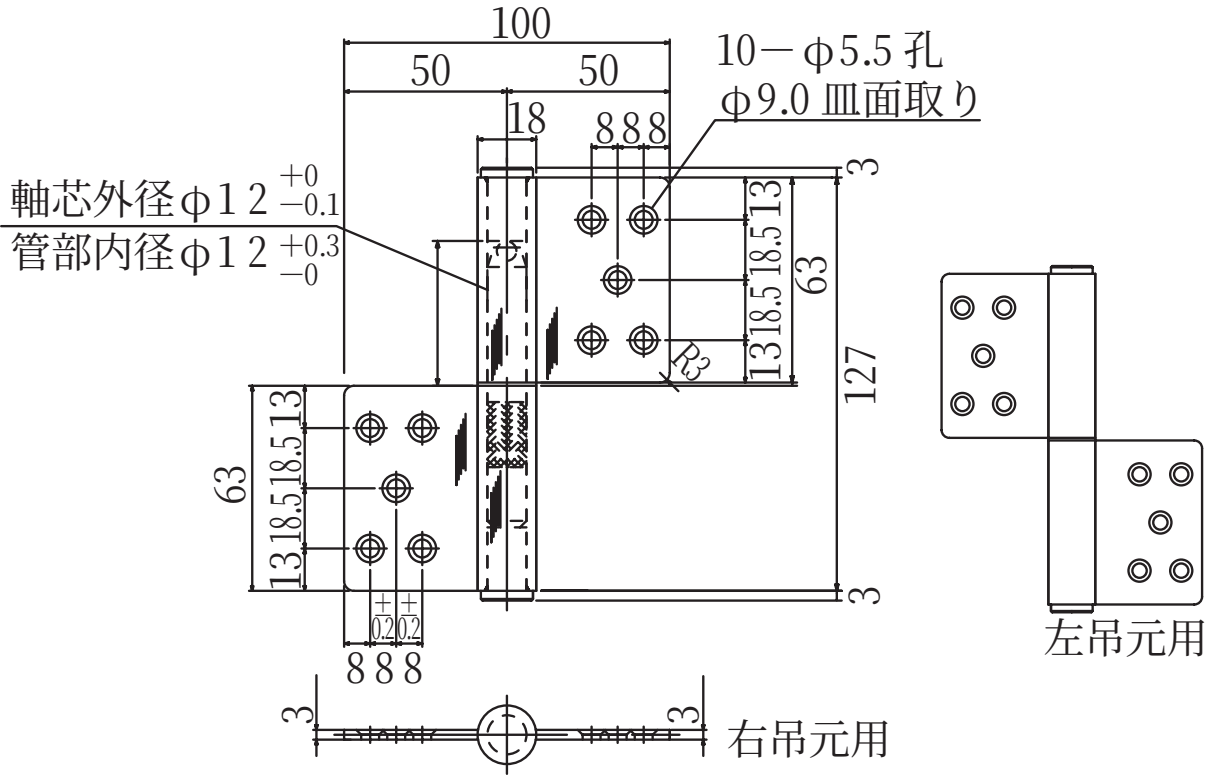
100
50
50
18
8 8 8
10－φ5.5 孔
φ9.0 皿面取り
軸芯外径φ12 +0 −0.1
管部内径φ12 +0.3 −0
3
13
18.5
18.5
13
63
127
R3
63
13
18.5
18.5
13
±0.2
±0.2
8 8 8
3
3
左吊元用
右吊元用