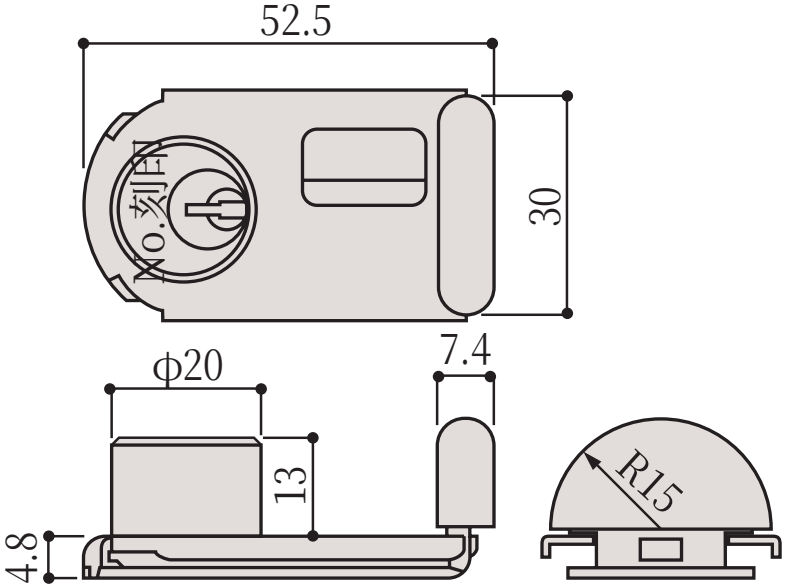
52.5
No.刻印
30
φ20
7.4
13
4.8
R15

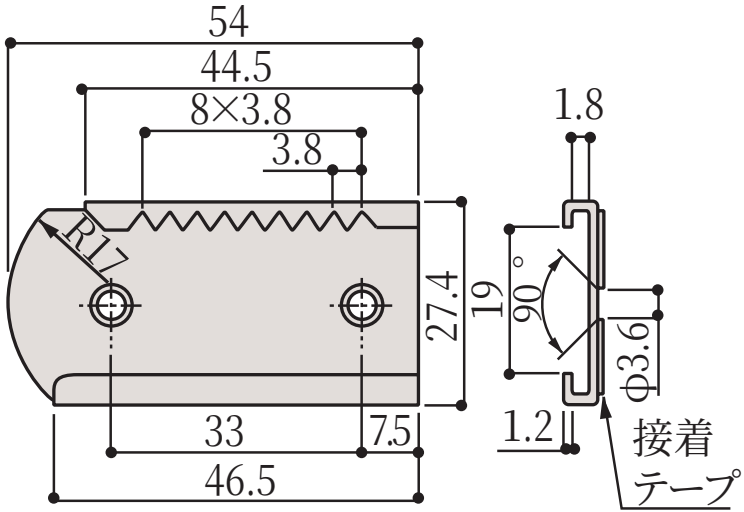
54
44.5
8×3.8
3.8
R17
27.4
19
33
7.5
46.5
1.8
90°
φ3.6
1.2
接着
テープ