片番	訂正内容	日付	備考	押印	確認	
1		. .				
2		. .				

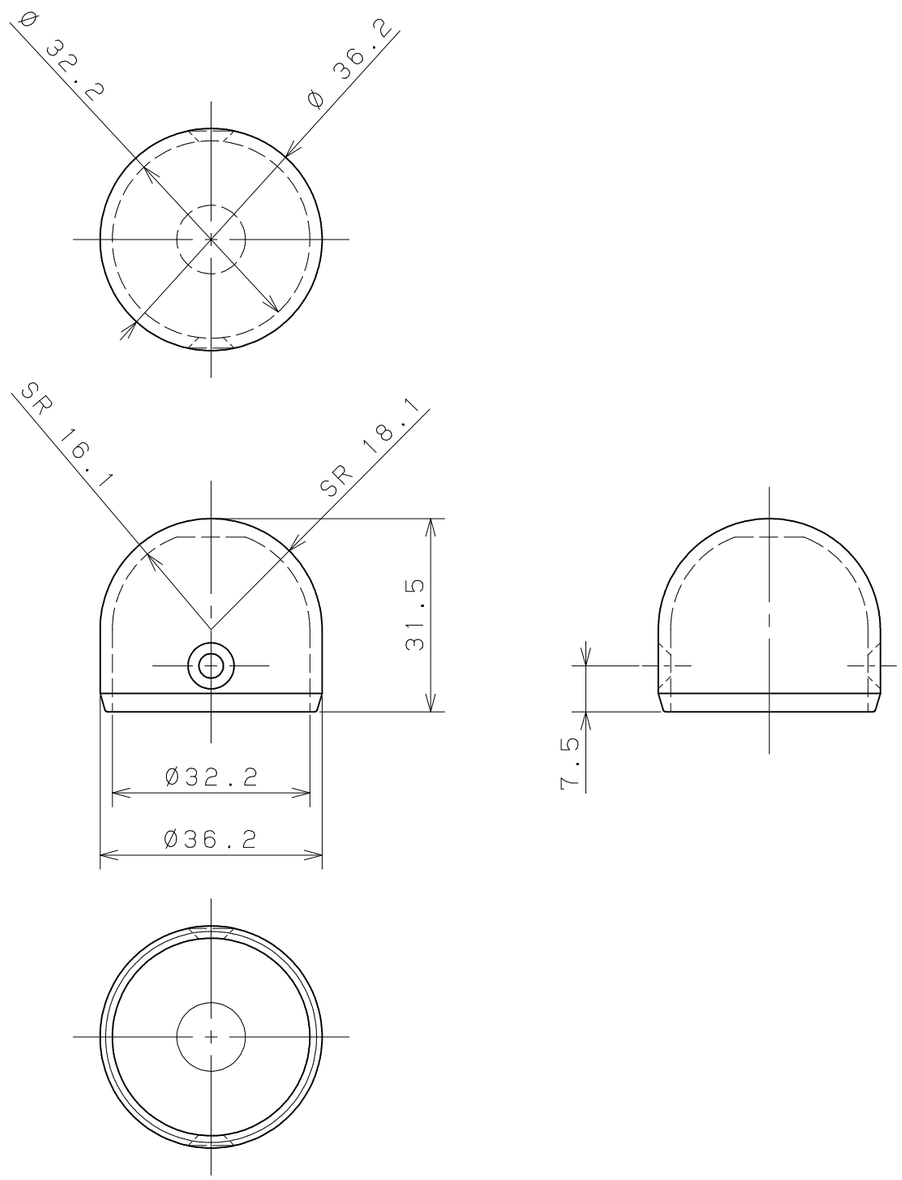

品名	商品コード	品番	色調	備考
BAUHAUSセレクトシリーズ 32エンドキャップ	040-1363	BE-11B	ブラウン	
	040-1364	BE-11G	ゴールド	
	040-1367	BE-11S	シルバー	

品番	名称	数量	材質	表面処理	備考
2	取付けねじ	2	SWCH18	ユニクロメッキ後本体同色塗装	⊕ 丸皿タッピンねじ1種3.5X16溝付
1	32エンドキャップ本体	1	ZDC2	焼付塗装	

記事

名称: BAUHAUSセレクトシリーズ 32エンドキャップ

図番:

製図月日:

尺度: 1/1

承認 | 検図 | 設計 | 製図

マツ六株式会社
MaZROC CO., LTD.