品　名	商品コード	品　番	色　調	備　考
フリーRレール	040-2860	BJ-60ST	ステンカラー	
EエンドブラケットN	040-2900	BJ-100DB	ダークブロンズ	

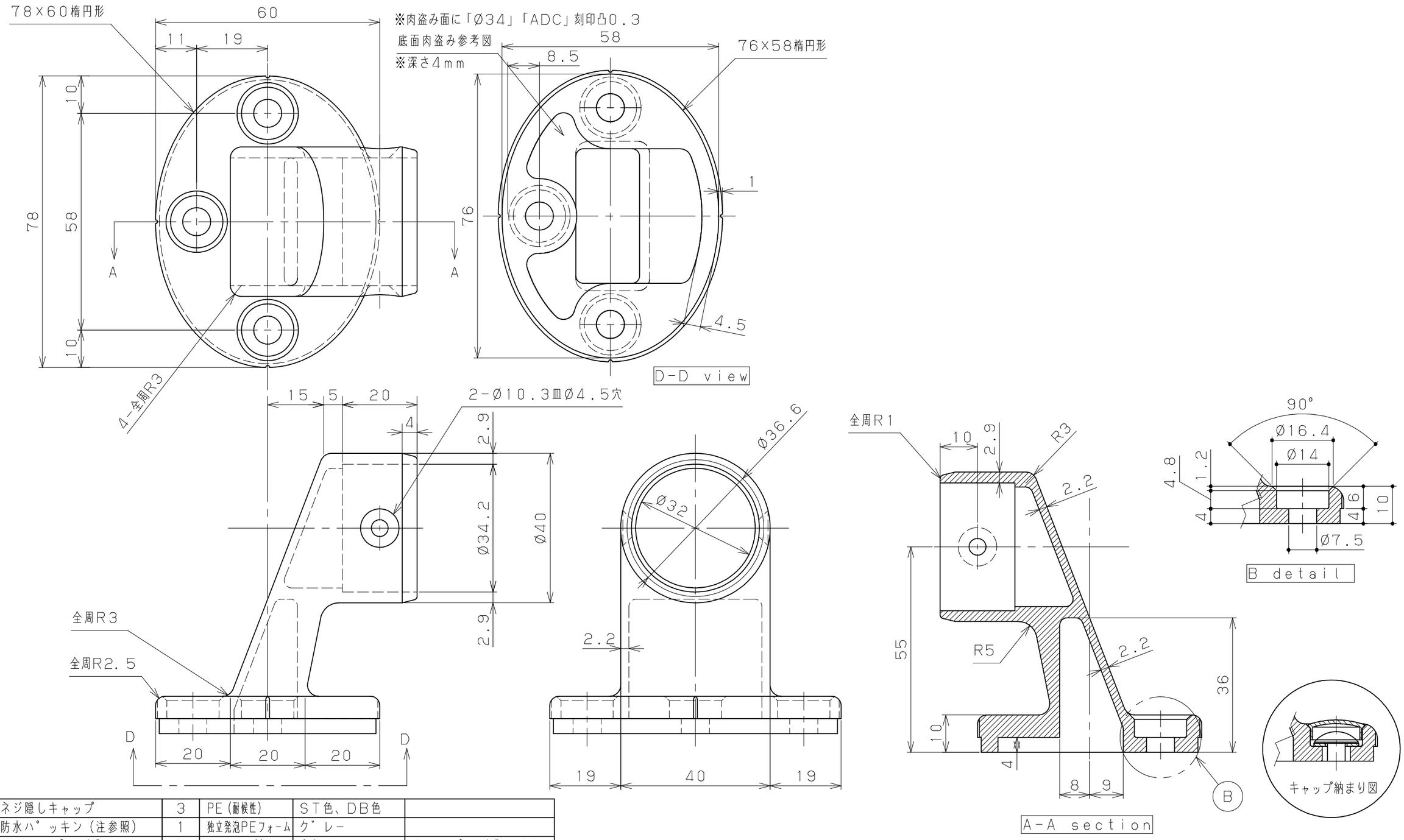

品番	名称	数量	材質	表面処理	備考
7	ネジ隠しキャップ	3	PE(耐候性)	ST色、DB色	
6	防水パッキン(注参照)	1	独立発泡PEフォーム	グレー	
5	ナイロンプラグ	3	ナイロン製	赤色	オールプラグMG8
4	ナイロンワッシャー	3	ナイロン製	ナチュラル	ネジ径5用
3	ブラケット取付ネジ	3	SUS304	生地脱脂・注参照	⊕トラスタッピング1種5×40
2	手摺固定ネジ	2	YUS550	生地脱脂・注参照	⊕丸皿タッピング4×18
1	EエンドブラケットN	1	ADC12	注参照	

記事

名称：フリーRレール EエンドブラケットN

図番

製図月日

尺度：1/1

承認　検図　設計　製図

マツ六株式会社 MAZROC CO., LTD.