セレクト35BD−19B（G・S）

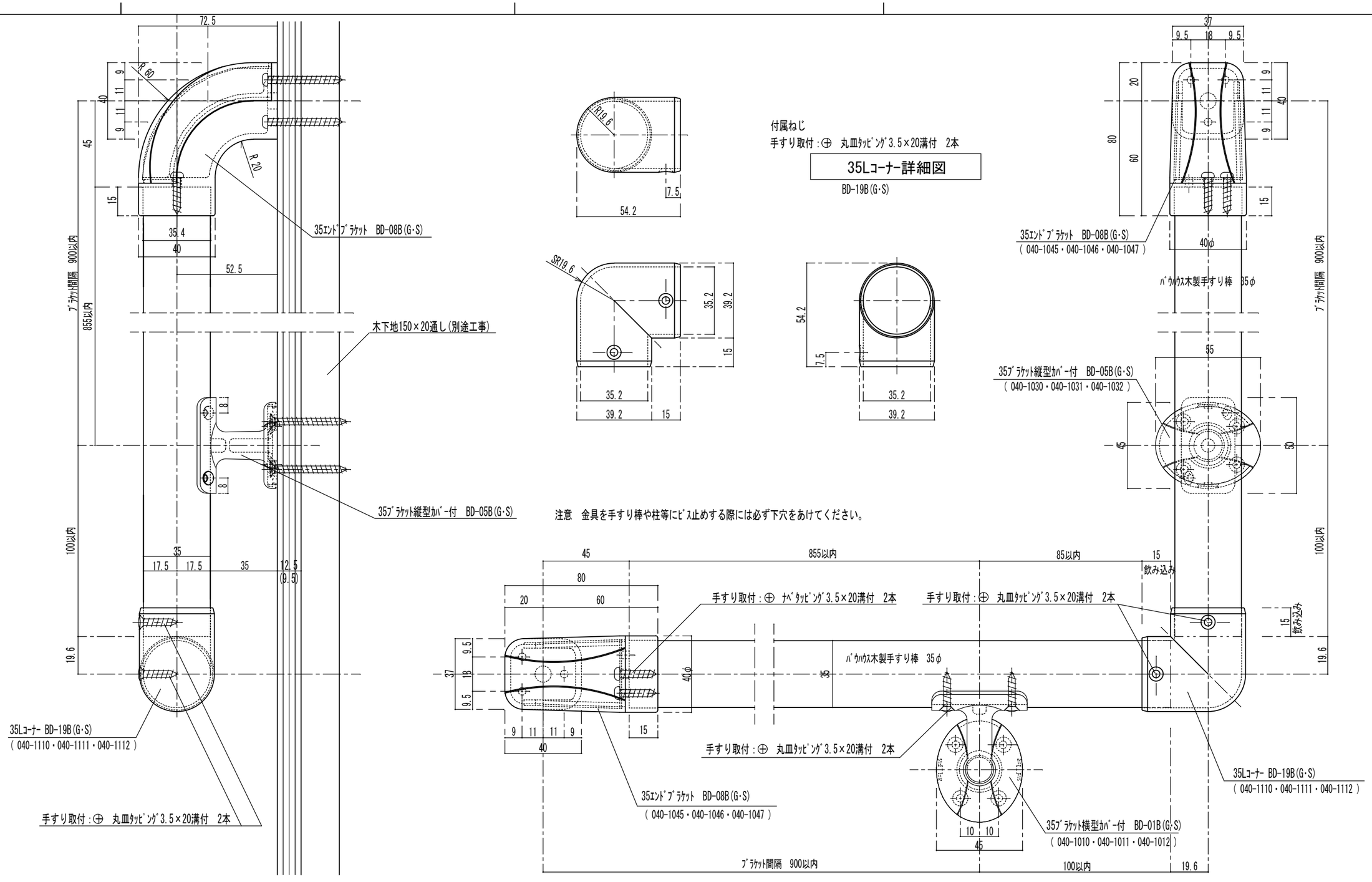

品番	名称	数量	材質	表面処理	備考

記事：木下地納まり図

名称	ﾊﾞｳﾊｳｽｾﾚｸﾄLｺｰﾅｰ詳細図 形式　笠木:ﾊﾞｳﾊｳｽ手すり棒35φ ﾌﾞﾗｹｯﾄ：BD-01B(G･S)	製図月日	08.06.20	承認	検図	設計	製図
図番	BD-19B(G･S)	尺度	1/2	マツ六株式会社 MaZROC CO.,LTD.			