セレクト３２ＢＥ－４６Ｂ（Ｇ）

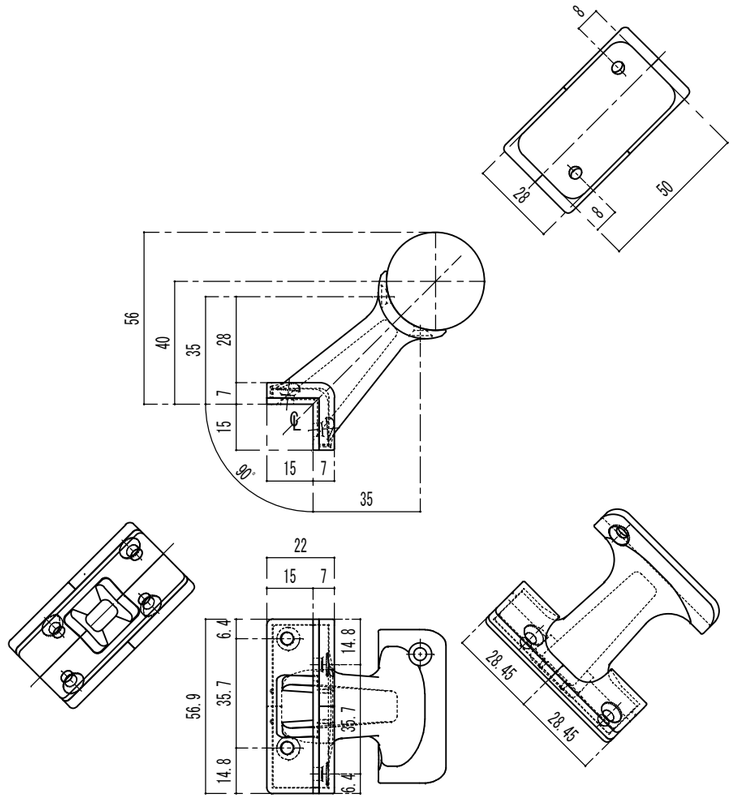

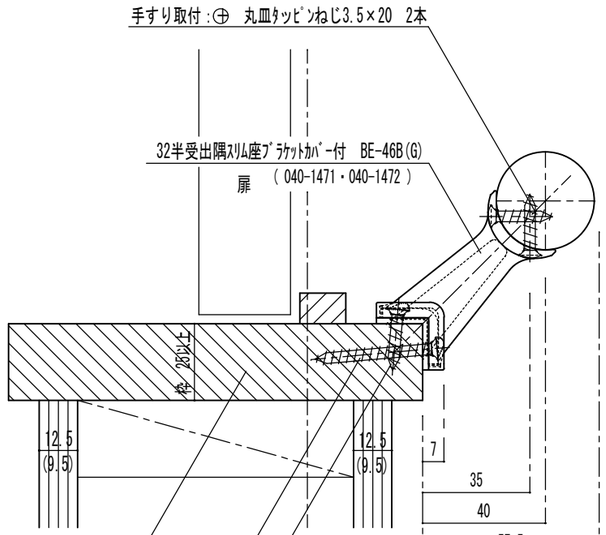

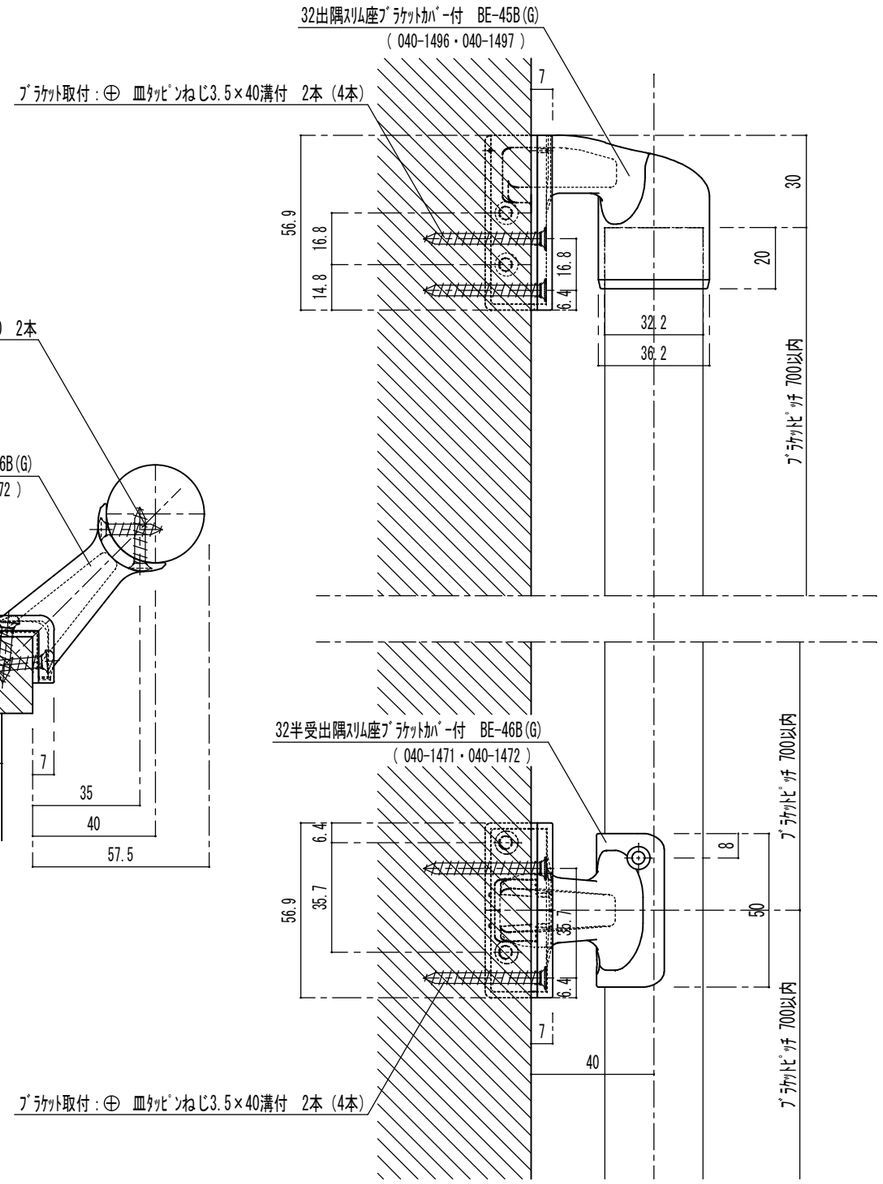

扉縦枠：見付け25mm以上、無垢材又は集成材
MDF等ビス強度の確保できない下地には使用しないで下さい。

ﾌﾞﾗｹｯﾄ取付：⊕　皿ﾀｯﾋﾟﾝねじ3.5×40溝付　2本（4本）

ﾌﾞﾗｹｯﾄ取付：⊕　皿ﾀｯﾋﾟﾝねじ3.5×20溝付　2本

付属ねじ
手すり取付：⊕　丸皿ﾀｯﾋﾟﾝねじ3.5×20　2本
ﾌﾞﾗｹｯﾄ取付：⊕　皿ﾀｯﾋﾟﾝねじ3.5×40溝付　4本
ﾌﾞﾗｹｯﾄ取付：⊕　皿ﾀｯﾋﾟﾝねじ3.5×20溝付　2本

32半受出隅ｽﾘﾑ座ﾌﾞﾗｹｯﾄｶﾊﾞｰ付詳細図

BE-46B(G)

注意　金具を手すり棒や柱等にﾋﾞｽ止めする際には必ず下穴をあけてください。

品番	名称	数量	材質	表面処理	備考	記事

名称	ﾊﾞｳﾊｳｽｾﾚｸﾄ半受出隅ｽﾘﾑ座納まり詳細図 形式　笠木:ﾊﾞｳﾊｳｽ手すり棒32φ	製図月日	11.07.21	承認		検図		設計		製図	
図番	BE-46B(G)	尺度	1/2	マツ六株式会社 MaZROC CO.,LTD.					