セレクト32BE−43B（G）

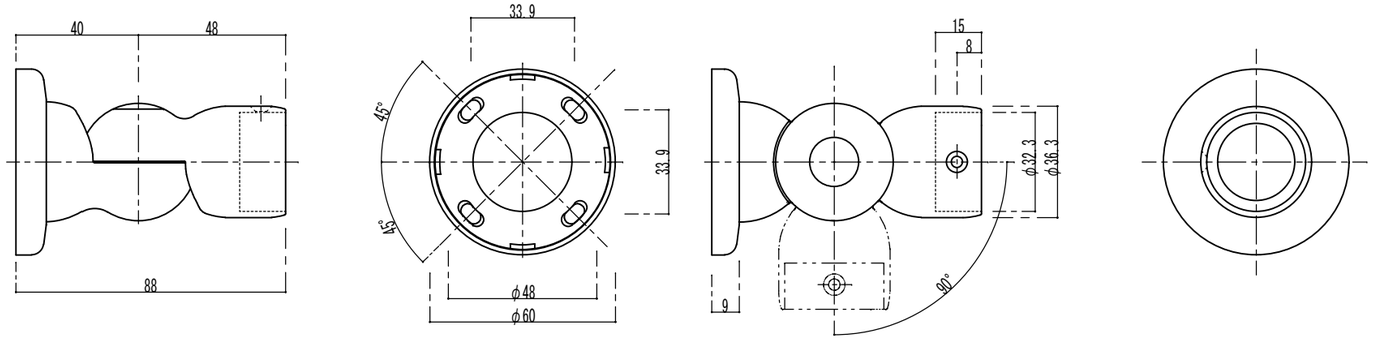

付属ねじ

手すり取付：⊕　丸皿ﾀｯﾋﾟﾝｸﾞ3.5×16（D=6）溝付　1本
壁面取付　：⊕　丸皿ﾀｯﾋﾟﾝｸﾞ3.5×40溝付　4本

32自在ｿｹｯﾄ詳細図

BE-43B(G)

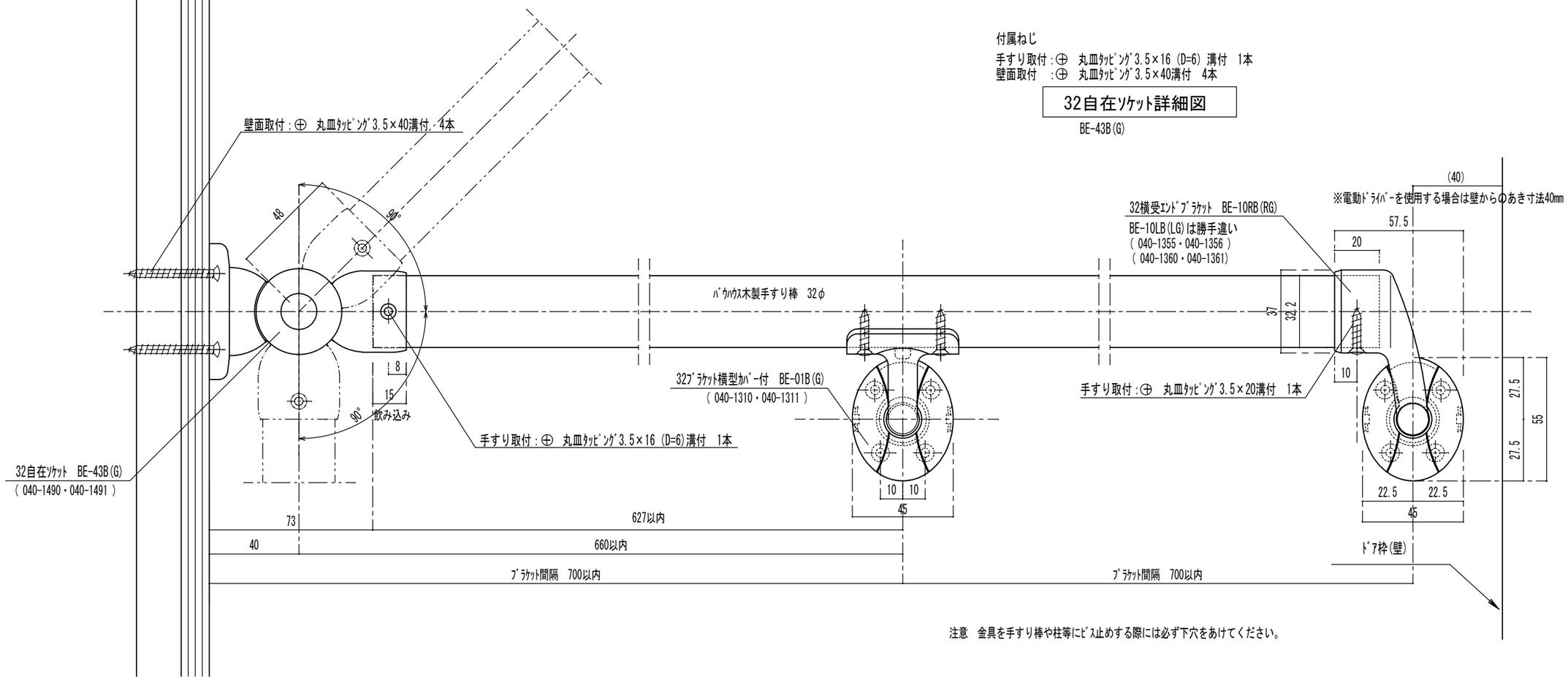

注意　金具を手すり棒や柱等にﾋﾞｽ止めする際には必ず下穴をあけてください。

品番	名称	数量	材質	表面処理	備考

記事：木下地納まり図

名称	ﾊﾞｳﾊｳｽｾﾚｸﾄ詳細図 形式　笠木:ﾊﾞｳﾊｳｽ手すり棒32φ ﾌﾞﾗｹｯﾄ：BE-01B(G)	製図月日	08.11.14	承認	検図	設計	製図
図番	BE-43B(G)	尺度	1/2				

マツ六株式会社
MaZROC CO.,LTD.