セレクト32BE−44B（G）

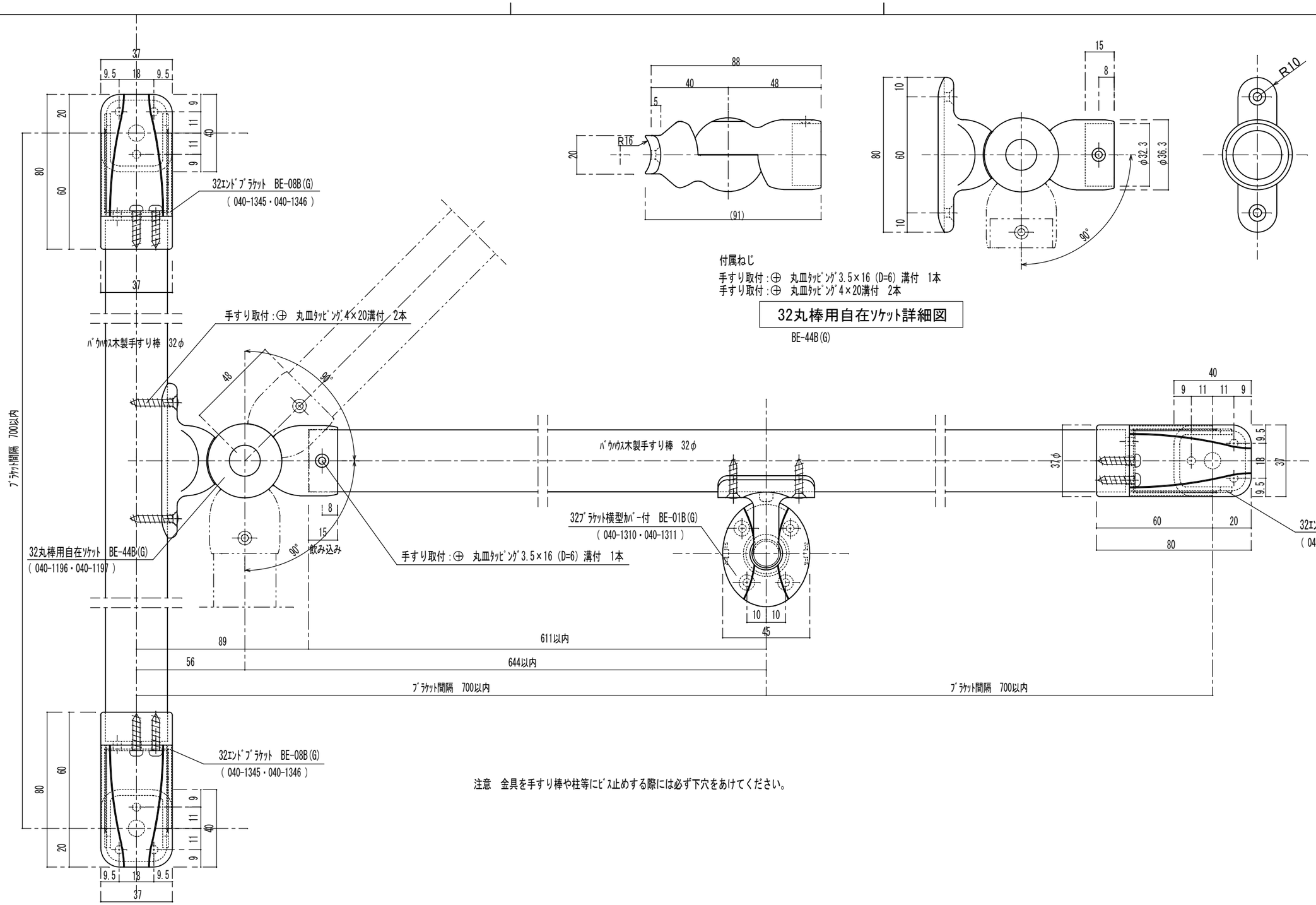


注意 金具を手すり棒や柱等にビス止めする際には必ず下穴をあけてください。

| 品番 | 名称 | 数量 | 材質 | 表面処理 | 備考 |
|---|---|---|---|---|---|
| | | | | | |

記事：木下地納まり図

| | | | | | | | |
|---|---|---|---|---|---|---|---|
| 名称 | バウハウスセレクト詳細図<br>形式 笠木:バウハウス手すり棒32φ<br>ブラケット：BE-01B(G) | 製図月日 | 08.11.13 | 承認 | 検図 | 設計 | 製図 |
| 図番 | BE-44B(G) | 尺度 | 1/2 | | | | |

マツ六株式会社 MaZROC CO.,LTD.